平　面　図 S=1/200

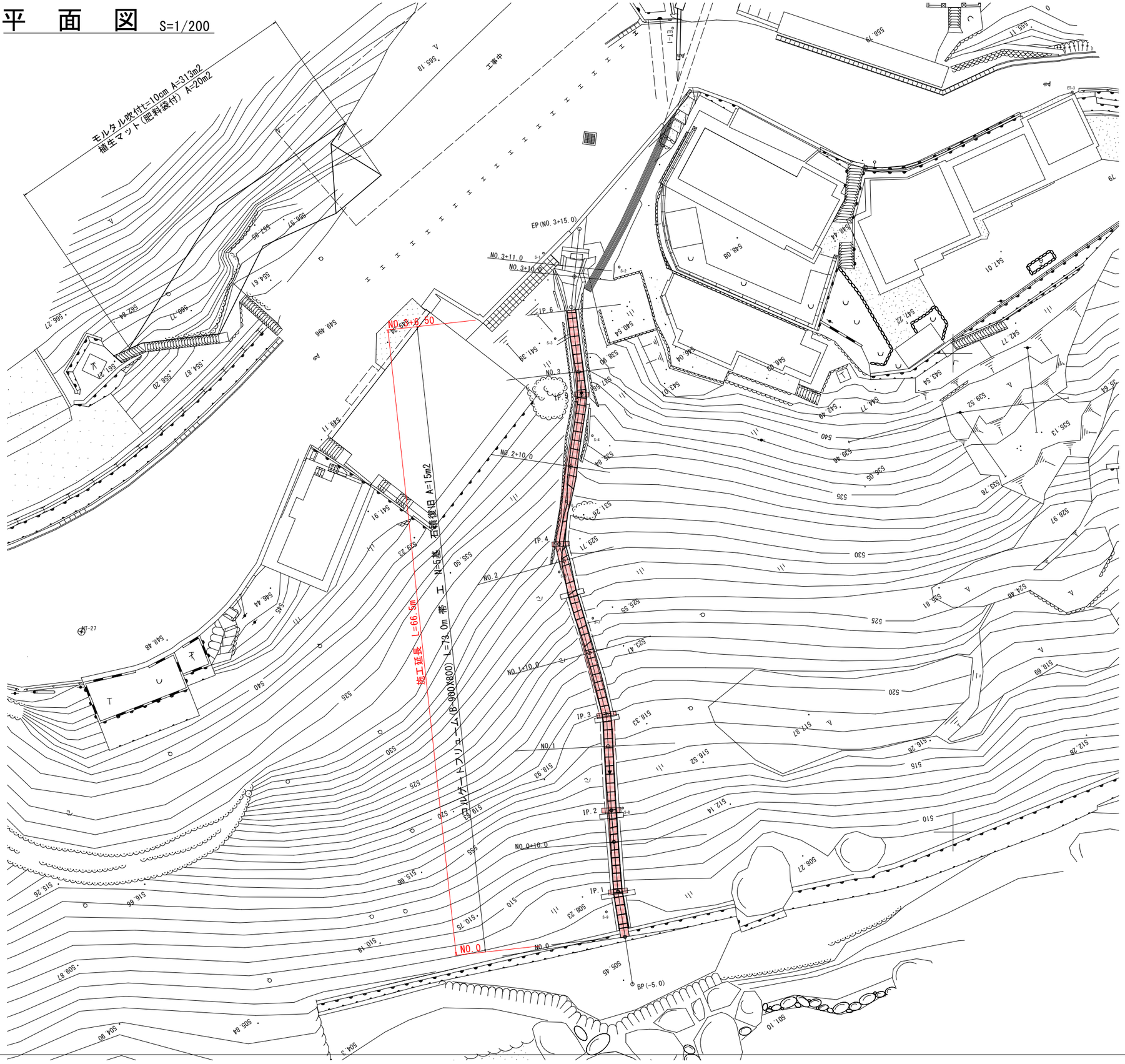

基準点座標

名　称	X座標	Y座標	Z座標
NT-26	96668.120	38168.147	546.533
NT-27	96670.923	38208.925	548.414
ET-1	96733.977	38270.698	550.530
S-1	96710.456	38257.196	549.968
S-2	96709.006	38265.116	546.093
S-3	96701.536	38258.427	540.771
S-4	96691.405	38262.311	536.153
S-5	96684.513	38259.564	531.755
S-6	96677.164	38258.840	528.639
S-7	96672.328	38262.361	525.394
S-8	96652.497	38265.480	514.778
S-9	96661.893	38264.297	519.056

中心線座標(参考)

名　称	X座標	Y座標
NO.0	96639.047	38265.725
NO.0+10.0	96648.972	38264.559
NO.1	96658.953	38263.958
NO.1+10.0	96668.703	38261.998
NO.2	96678.337	38259.316
NO.2+10.0	96688.180	38260.048
NO.3	96698.080	38260.894
NO.3+10.0	96708.016	38260.436
NO.0	96639.047	38265.725
IP.1	96643.789	38264.981
IP.2	96652.261	38264.291
IP.3	96662.249	38263.795
IP.4	96680.071	38258.833
IP.5	96695.697	38261.174
IP.6	96704.834	38260.102
EP	96712.989	38260.958

実施設計図面

工事名	R2三土　国道439号 三・東祖谷下瀬　山腹水路工事(1)		
路線名等	一般国道４３９号		
工事箇所	三好市東祖谷下瀬(第1分割)		
図面名	平　面　図		
縮　尺	S=1/200	図面番号	1 / 5
事業者名	徳島県西部総合県民局＜三好庁舎＞		

縦　断　図　S=1/150

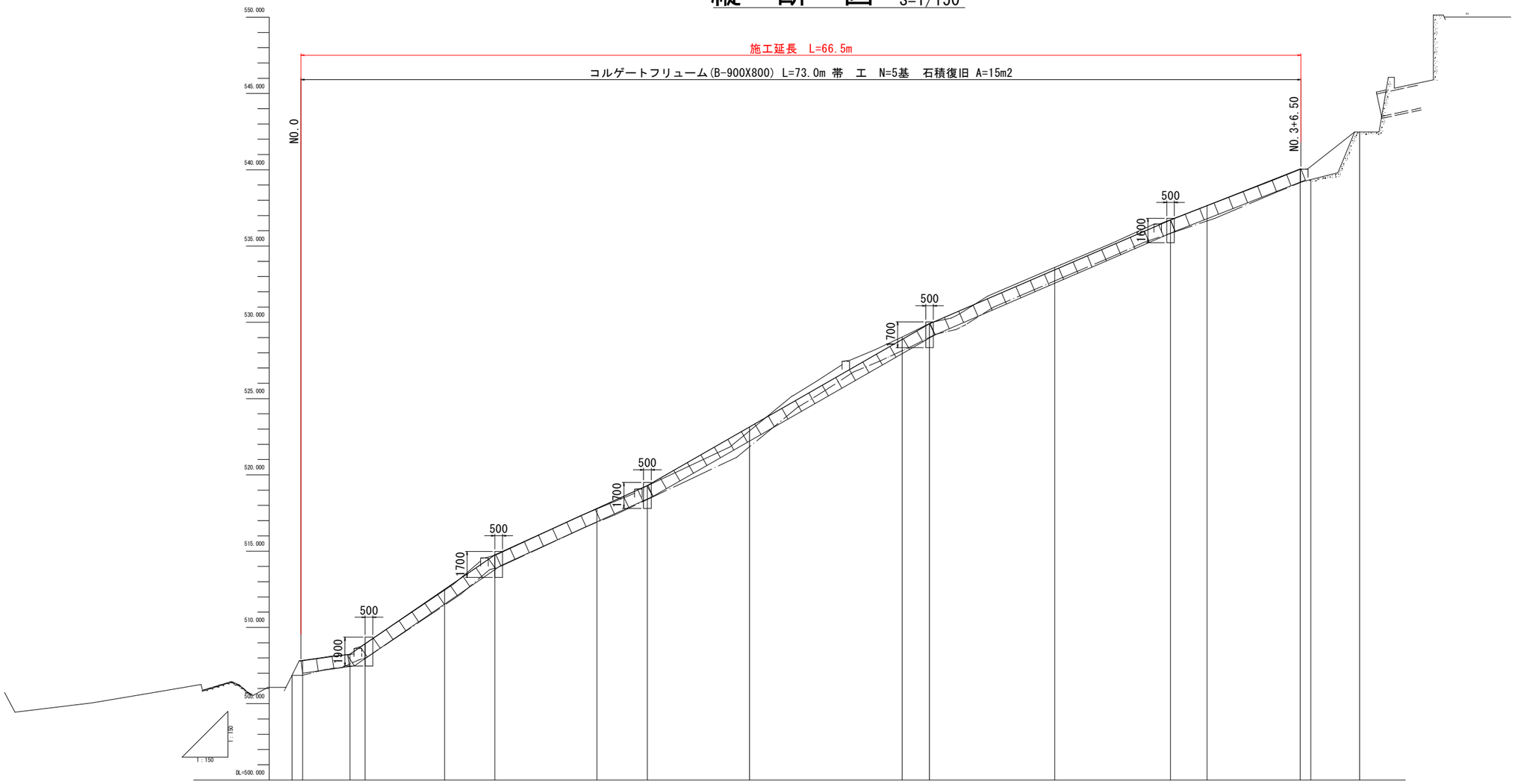

勾配	507.810	i=44.190% L=3.100m	508.250	i=68.420% L=9.500m	514.750	i=45.500% L=10.000m	519.300	i=57.300% L=18.500m	529.900	i=43.040% L=15.800m	536.700	i=39.410% L=8.500m	540.050	
計画高	507.810		508.250	508.934	512.492	514.750	517.799	519.300	523.139	528.869	529.900	533.429	536.700	537.646	540.050	
地盤高	507.810		508.250	508.940	512.430	514.740	517.770	519.280	522.890	529.030	529.930	533.590	536.690	537.650	540.050	539.360	542.470
切土高	0.000		0.000	0.006						0.161	0.030	0.161		0.004	0.000	
盛土高	0.000		0.000		0.062	0.010	0.029	0.020	0.249				0.010		0.000	
追加距離	0.000	0.700	3.800	4.800	10.000	13.300	20.000	23.300	30.000	40.000	41.800	50.000	57.600	60.000	66.100	66.800	70.000
単距離	0.000	0.700	3.100	1.000	5.200	3.300	6.700	3.300	6.700	10.000	1.800	8.200	7.600	2.400	6.100	0.700	3.200
測点番号	NO.0	NO.0+0.7	NO.0+3.8	IP.1	NO.0+10	IP.2	NO.1	IP.3	NO.1+10	NO.2	IP.4	NO.2+10	IP.5	NO.3	NO.3+6.1	IP.6	NO.3+10
平面線形曲率図				IP.1 IA=4-15-38		IP.2 IA=1-48-48		IP.3 IA=12-42-55			IP.4 IA=24-04-43		IP.5 IA=15-12-43			IP.6 IA=12-41-02	

実施設計図面

工事名	R2三土　国道439号 三・東祖谷下瀬　山腹水路工事(1)		
路線名等	一般国道４３９号		
工事箇所	三好市東祖谷下瀬(第1分割)		
図面名	縦　断　図		
縮　尺	S=1/150	図面番号	2 / 5
事業者名	徳島県西部総合県民局＜三好庁舎＞		

横　断　図 S=1/50

NO.1

GH=517.770
FH=517.799

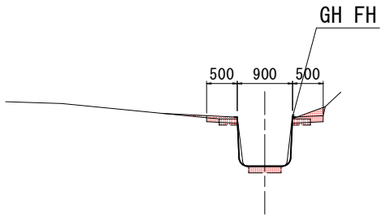

NO.1

細　別	規　格	単位	数　量
コンクリート取壊し	無筋	m3	0.1
単　粒	30-20mm	m3	0.1

DL=515.000

NO.3

GH=537.650
FH=537.646

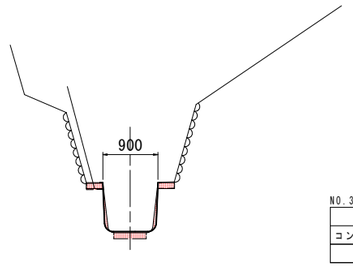

NO.3

細　別	規　格	単位	数　量
コンクリート取壊し	無筋	m3	0.1
単　粒	30-20mm	m3	0.1

DL=535.000

I.P 4

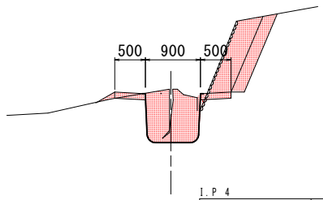

I.P 4

細　別	規　格	単位	数　量
掘削	土砂	m3	0.8
床掘	土砂	m3	0.7

FH=525.000

NO.0

GH=507.810
FH=507.810

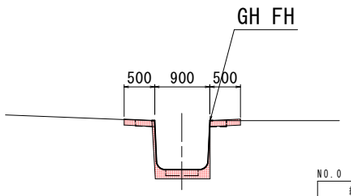

NO.0

細　別	規　格	単位	数　量
コンクリート取壊し	無筋	m3	0.1
単　粒	30-20mm	m3	0.1

DL=505.000

NO.2

GH=529.030
FH=528.869

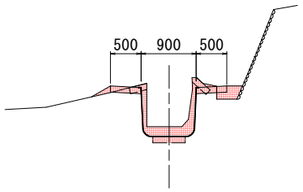

NO.2

細　別	規　格	単位	数　量
コンクリート取壊し	無筋	m3	0.1
単　粒	30-20mm	m3	0.1

FH=525.000

実施設計図面

工事名	R2三土　国道439号 三・東祖谷下瀬　山腹水路工事(1)		
路線名等	一般国道４３９号		
工事箇所	三好市東祖谷下瀬(第1分割)		
図面名	横　断　図		
縮　尺	S=1/50	図面番号	3 / 5
事業者名	徳島県西部総合県民局＜三好庁舎＞		

構造図

帯　工 S=1/50

IP.2

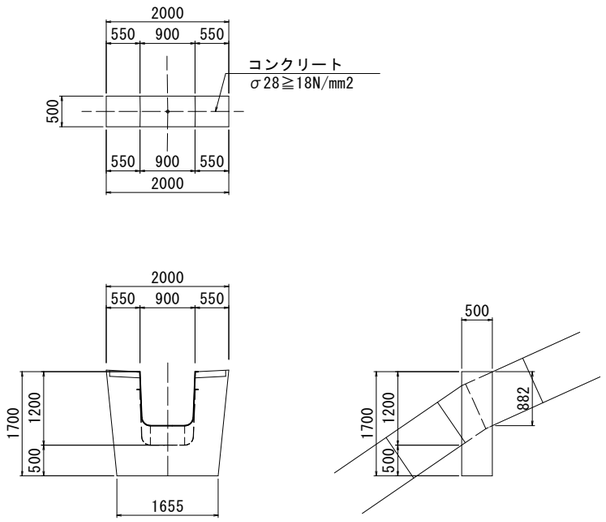

IP.4

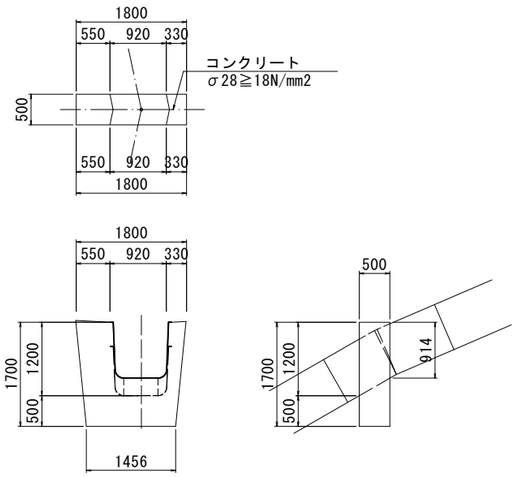

石積復旧 S=1/50

t=20cm

練石積み

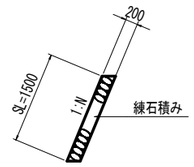

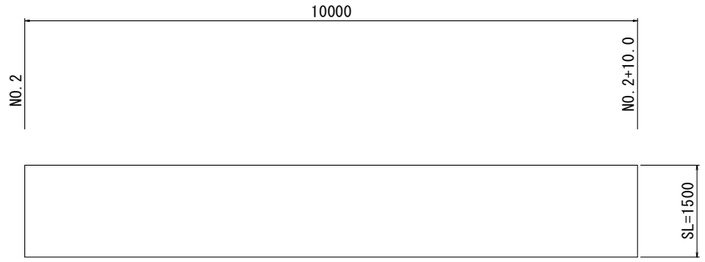

IP.1

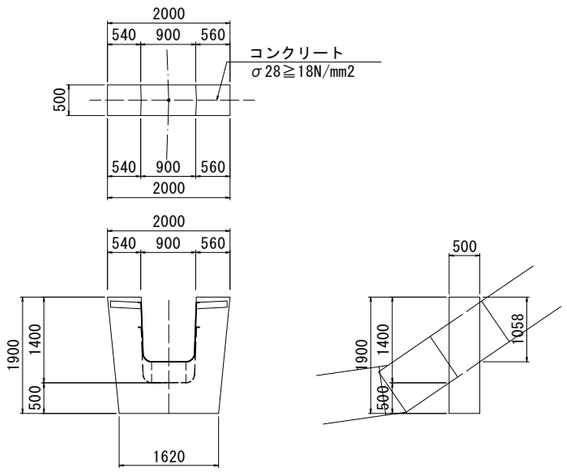

IP.3

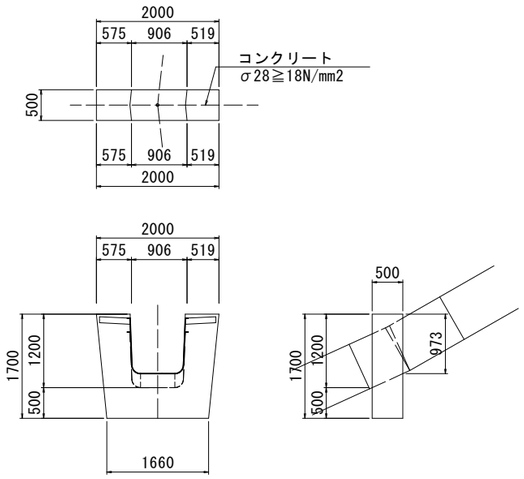

IP.5

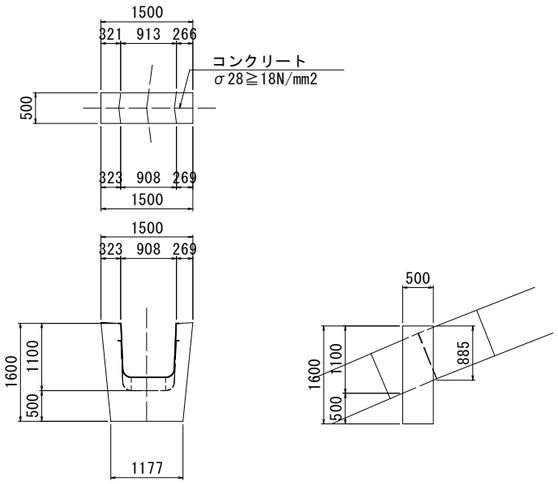

実施設計図面

工 事 名	R2三土　国道439号 三・東祖谷下瀬　山腹水路工事(1)		
路線名等	一般国道４３９号		
工事箇所	三好市東祖谷下瀬(第1分割)		
図 面 名	構造図		
縮　尺	図　示	図面番号	4 / 5
事業者名	徳島県西部総合県民局＜三好庁舎＞		

仮設計画図（参考図）

配置平面図 S=1/400

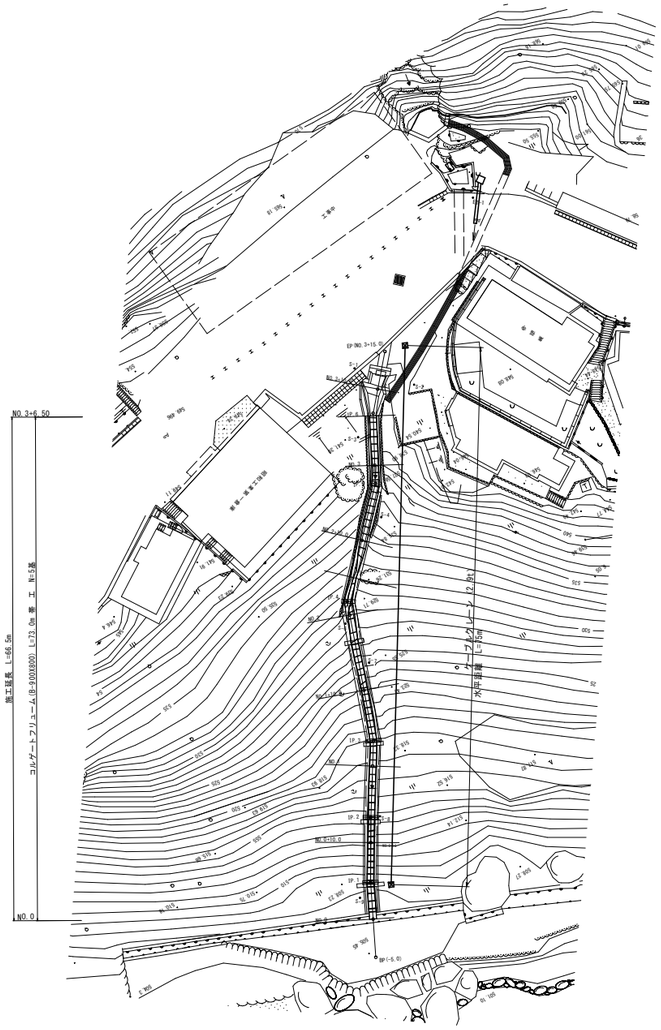

配置側面図 S=1/200

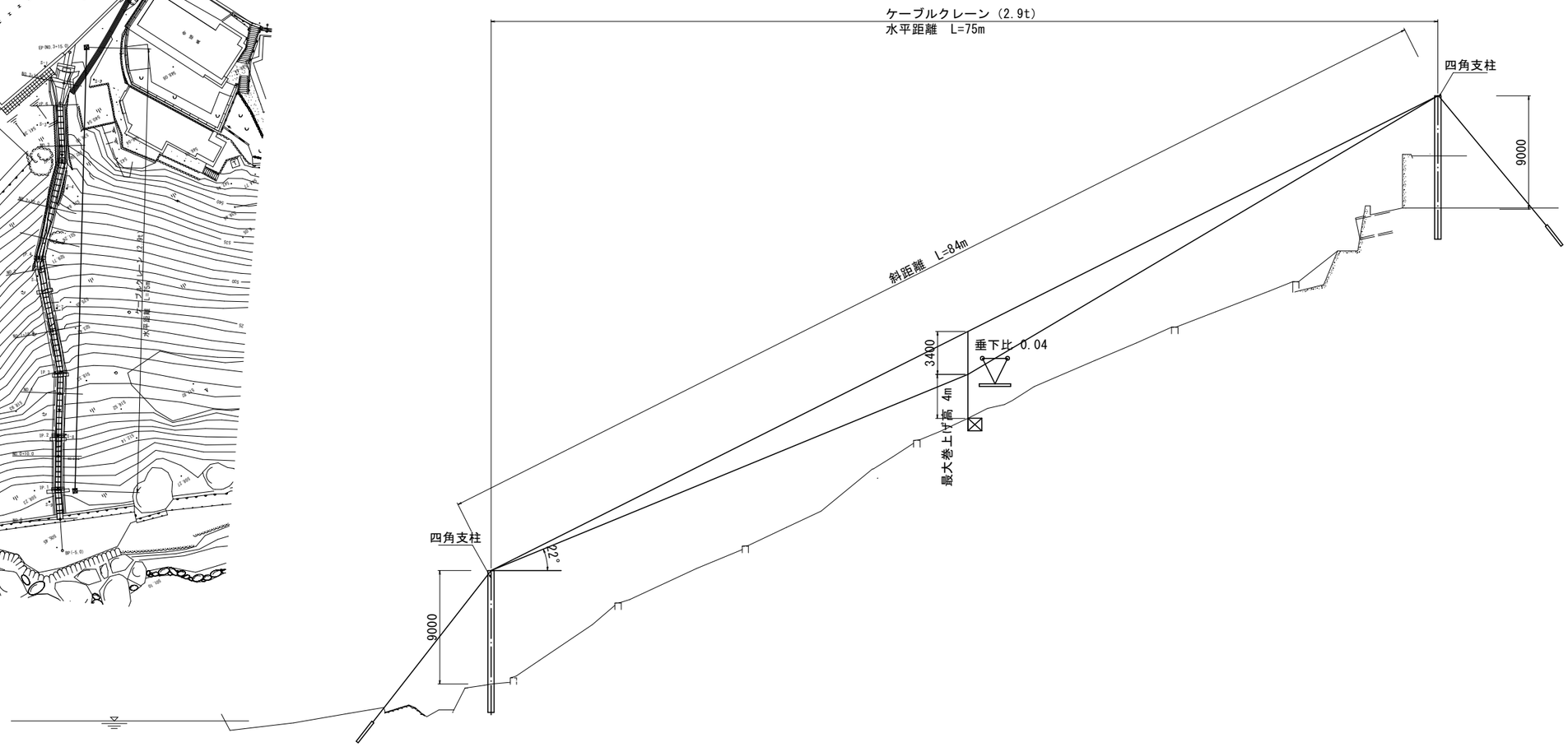

実施設計図面

工 事 名	R2三土　国道439号 三・東祖谷下瀬　山腹水路工事(1)		
路線名等	一般国道４３９号		
工事箇所	三好市東祖谷下瀬(第1分割)		
図 面 名	仮設計画（参考図）		
縮　尺	図　示	図面番号	5 / 5
事業者名	徳島県西部総合県民局＜三好庁舎＞		